jaga
CLIMATE DESIGNERS

Verwarmen
Light cooling
Deep cooling

AANSLUITSETS & VENTIELEN LOW-H_2O € 2022.NL

€.NL 07/2022

jaga
CLIMATE DESIGNERS

AANSLUITSETS & VENTIELEN

MEEST GEBRUIKTE AANSLUITSETS 318

ALLE AANSLUITSETS 3/4" EUROCONUS

- Vloerinbouw 319
- Naar de wand 320
- Naar de vloer 324

ALLE AANSLUITSETS M24

- Naar de wand 328
- Naar de vloer 329

LOSSE VENTIELEN LOW-H_2O

3/4" EUROCONUS 330
G1/2" 332
M24 334

THERMOSTAATKOPPEN 336

DRUKVERLIEZEN 338

Om het u nog makkelijker te maken biedt Jaga u complete aansluitsets aan. Met één code bestelt u een complete ventielset, inclusief thermostaatkop en klemkoppelingen. Alle Jaga ventielsets zijn volledig afsluitbaar en voorzien van voorinstelling.

AANSLUITSETS & VENTIELEN

MEEST GEBRUIKTE AANSLUITSETS

LOW-H2O WANDRADIATOREN

Strada (Hybrid), Tempo, Linea Plus, Knockonwood, Mini, Wandinbouw (Hybrid)

Naar de wand

Aanvoer buitenzijde — *3/4" Euroconus*

Set 103

Enkel verwarmen	€
COLO.HBSW.JW.4...	113
COLO.HBSW.AS.4...	118
COLO.HBSW.AC.4...	136
COLO.HBSW.AW.4...	113
COLO.HBSW.MA.4...	79
Verwarmen + koelen	
COLO.HBSW.HC.4...	155
COLO.HBSW.MA.4...	79

Set 163

Enkel verwarmen	€
COLO.HESW.JW.4...	148
COLO.HESW.AS.4...	153
COLO.HESW.AC.4...	156
COLO.HESW.AW.4...	148
COLO.HESW.MA.4...	114
Verwarmen + koelen	
COLO.HESW.HC.4...	206
COLO.HESW.MA.4...	114

Aanvoer binnenzijde — *3/4" Euroconus*

Set 101

Enkel verwarmen	€
COLO.HBCW.JW.4...	105
COLO.HBCW.AS.4...	110
COLO.HBCW.AC.4...	128
COLO.HBCW.AW.4...	105
COLO.HBCW.MA.4...	71
Verwarmen + koelen	
COLO.HBCW.HC.4...	153
COLO.HBCW.MA.4...	71

Set 161

Enkel verwarmen	€
COLO.HECW.JW.4...	148
COLO.HECW.AS.4...	153
COLO.HECW.AC.4...	156
COLO.HECW.AW.4...	148
COLO.HECW.MA.4...	114
Verwarmen + koelen	
COLO.HECW.HC.4...	206
COLO.HECW.MA.4...	114

Naar de vloer

Aanvoer buitenzijde — *3/4" Euroconus*

Set 104

Enkel verwarmen	€
COLO.HBSF.JW.4...	113
COLO.HBSF.AS.4...	118
COLO.HBSF.AC.4...	136
COLO.HBSF.AW.4...	113
COLO.HBSF.MA.4...	79
Verwarmen + koelen	
COLO.HBSF.HC.4...	155
COLO.HBSF.MA.4...	79

Set 164

Enkel verwarmen	€
COLO.HESF.JW.4...	148
COLO.HESF.AS.4...	153
COLO.HESF.AC.4...	156
COLO.HESF.AW.4...	148
COLO.HESF.MA.4...	114
Verwarmen + koelen	
COLO.HESF.HC.4...	206
COLO.HESF.MA.4...	114

Aanvoer binnenzijde — *3/4" Euroconus*

Set 102

Enkel verwarmen	€
COLO.HBCF.JW.4...	105
COLO.HBCF.AS.4...	110
COLO.HBCF.AC.4...	128
COLO.HBCF.AW.4...	105
COLO.HBCF.MA.4...	71
Verwarmen + koelen	
COLO.HBCF.HC.4...	153
COLO.HBCF.MA.4...	71

Set 162

Enkel verwarmen	€
COLO.HECF.JW.4...	148
COLO.HECF.AS.4...	153
COLO.HECF.AC.4...	156
COLO.HECF.AW.4...	148
COLO.HECF.MA.4...	114
Verwarmen + koelen	
COLO.HECF.HC.4...	206
COLO.HECF.MA.4...	114

Naar de wand binnen de bekleding — *3/4" Euroconus*

Set 225

Enkel verwarmen	€
COLO.SW2.JW.4...	88
COLO.SW2.AS.4...	86
COLO.SW2.AC.4...	111
COLO.SW2.AW.4...	88
COLO.SW2.MA.4...	56
Verwarmen + koelen	
COLO.SW2.HC.4...	132
COLO.SW2.MA.4...	56

Jaga Heimeier Eclipse ventiel

Set 265

Enkel verwarmen	€
COLO.EW2.JH.4...	132
COLO.EW2.AS.4...	125
COLO.EW2.AC.4...	133
COLO.EW2.AW.4...	117
COLO.EW2.MA.4...	82
Verwarmen + koelen	
COLO.EW2.HC.4...	172
COLO.EW2.MA.4...	82

Set 226

Enkel verwarmen	€
COLO.LOA.00.4...	38
Verwarmen + koelen	
COLO.LOA.00.4...	38

Alle sets zijn verkrijgbaar met één van de volgende koppen:

Jaga Thermostaatkop JW

Heimeier JH

Thermostaatkop AW

Thermostaatkop AS

Thermostaatkop AC

Heimeier Thermostaatkop HC NIEUW

Handknop MA

Voor meer bedieningen: zie jaga.nl
Inregeling ventielen: Zie jaga.nl

LOW-H2O VLOERINBOUW

Mini Canal (Hybrid)

Voor hoogte 09 en 11 — 3/4” Euroconus

set 271 **Kv max. 0.6**

TWEEPIJP	Thermostaatkop	€
COMC.JH2.MA.4...	**MA**	**53**
COMC.JH2.JB.4...	**JB**	**93**
COMC.JH2.RD.4...	**RD**	**200**
COMC.JH2.RW.4...	**RW**	**186**
COMC.JH2.RB.4...	**RB**	**191**
COMC.JH2.24.4...	**24** (24 VDC)	**107**
COMC.JH2.23.4...	**23** (230 VAC)	**107**

code klemkoppeling invullen

Niet geschikt voor:
- breedte 14 cm
- Micro Canal en Clima Canal
- warmtewisselaars met dubbelzijdige aansluiting

Voor hoogte 14 en 19 — 3/4” Euroconus

set 272 **Kv max. 0.6**

TWEEPIJP	Thermostaatkop	€
COMC.JV2.MA.4...	**MA**	**53**
COMC.JV2.JB.4...	**JB**	**93**
COMC.JV2.RD.4...	**RD**	**200**
COMC.JV2.RW.4...	**RW**	**186**
COMC.JV2.RB.4...	**RB**	**191**
COMC.JV2.24.4...	**24** (24 VDC)	**107**
COMC.JV2.23.4...	**23** (230 VAC)	**107**

code klemkoppeling invullen

Niet geschikt voor:
- Micro Canal en Clima Canal
- warmtewisselaars met dubbelzijdige aansluiting

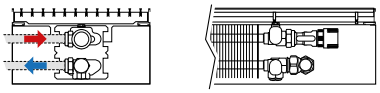

OVERZICHT BEDIENINGEN

Alle technische info:
- Over deze sets: pag 324 - 333
- Thermostaatkoppen: pag. 340
- Drukverliezen: pag. 342

KLEMKOPPELINGEN EUROCONUS

Bestelvoorbeeld

Bestelcode aansluitset aanvullen met code klemkoppelingen volgens gebruikte buis en Ø. Inbegrepen in de prijs van de aansluitsets.

code aansluitset	*code klemkoppeling*
COMC. JH2. MA. 4.	**112**

Dunwandig metaal

CODE	Buis Ø
112	12/1
114	14/1
115	15/1
116	16/1
118	18/1

Kunststof of VPE/ALU

CODE	Buis Ø	CODE	Buis Ø
612	12/2	615	15/2.5
614	14/2	619	16/1.5
616	16/2	620	20/2
618	18/2		

Aanhaalmoment: zie pag. 335

ALLE AANSLUITSETS LOW-H2O WAND

VIA ONDERZIJDE BEKLEDING MET JAGA H-BLOK

Bediening beneden — 3/4" Euroconus

set 103 **Kv max. 0.6**

TWEEPIJP EENPIJP	Thermostaatkop	€
COLO.HBSW.JW.4...	JW	113
COLO.HBSW.JH.4...	JH	128
COLO.HBSW.AC.4...	AC	136
COLO.HBSW.AW.4...	AW	113
COLO.HBSW.AS.4...	AS	118

code klemkoppeling invullen

Niet geschikt voor Strada type 06, Knockonwood type 06 en Mini 008.

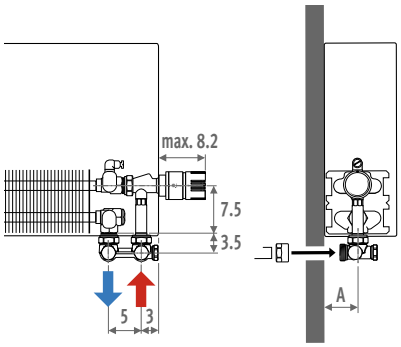

Bediening beneden — 3/4" Euroconus

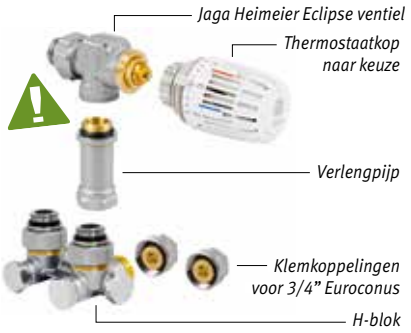

set 163 **Automatische debietregeling 0.01 - 0.15**

TWEEPIJP EENPIJP	Thermostaatkop	€
COLO.HESW.JW.4...	JW	148
COLO.HESW.JH.4...	JH	163
COLO.HESW.AC.4...	AC	156
COLO.HESW.AW.4...	AW	148
COLO.HESW.AS.4...	AS	153

code klemkoppeling invullen

Niet geschikt voor Strada type 06, Knockonwood type 06 en Mini 008.

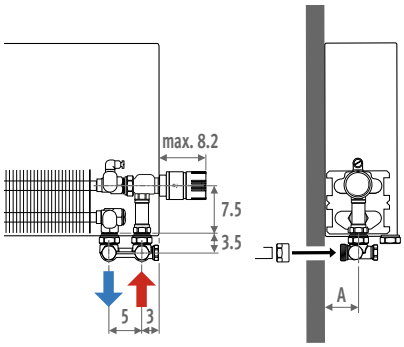

Bediening boven — 3/4" Euroconus

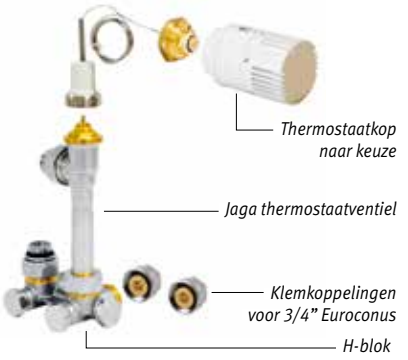

set 117 **Kv max. 0.6**

TWEEPIJP EENPIJP	Thermostaatkop	€
COLO.VBSW.JW.4...	JW	221
COLO.VBSW.JH.4...	JH	236
COLO.VBSW.AC.4...	AC	244
COLO.VBSW.AW.4...	AW	221
COLO.VBSW.AS.4...	AS	226
COLO.VBSW.MA.4...	MA	187

code klemkoppeling invullen

Bij de set voor topventiel, de juiste ventielpositie in de code van de radiator opgeven: **/TV30** (links) of **/TV60** (rechts)!

Niet geschikt voor Strada type 06, Knockonwood type 06 en Mini 008 en 013.

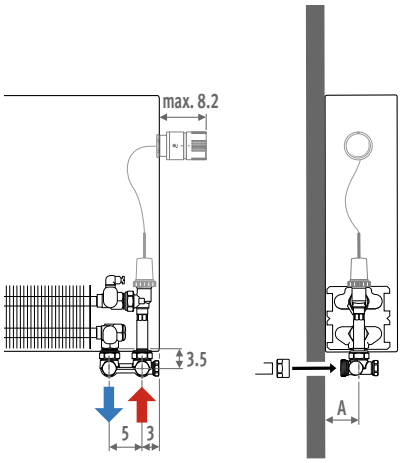

OVERZICHT BEDIENINGEN

KLEMKOPPELINGEN EUROCONUS

Bestelvoorbeeld

Bestelcode aansluitset aanvullen met code klemkoppelingen volgens gebruikte buis en Ø. Inbegrepen in de prijs van de aansluitsets.

code aansluitset *code klemkoppeling*

COLO. HBSW. JW. 4. **112**

Dunwandig metaal

CODE	Buis Ø
112	12/1
114	14/1
115	15/1
116	16/1
118	18/1

Kunststof of VPE/ALU

CODE	Buis Ø	CODE	Buis Ø
612	12/2	615	15/2.5
614	14/2	619	16/1.5
616	16/2	620	20/2
618	18/2		

Aanhaalmoment: zie pag. 335

BINNEN DE BEKLEDING

Afstandbediend *3/4” Euroconus*

set 113 **Kv max. 0.6**

TWEEPIJP EENPIJP	Thermostaatkop	€
COLO.VBSW.RD.4...	**RD**	**225**
COLO.VBSW.RW.4...	**RW**	**211**
COLO.VBSW.24.4...	**24** (24 VDC)	**129**
COLO.VBSW.23.4...	**23** (230 VAC)	**129**

code klemkoppeling invullen

De radiator heeft geen opening voor een thermostaatkop nodig: hiervoor dient u de aansluitcode te wijzigen naar **/00**!
Ook geschikt voor wandinbouw.

Niet geschikt voor Strada type 06, Knockonwood type 06 en Mini 008 en 013.

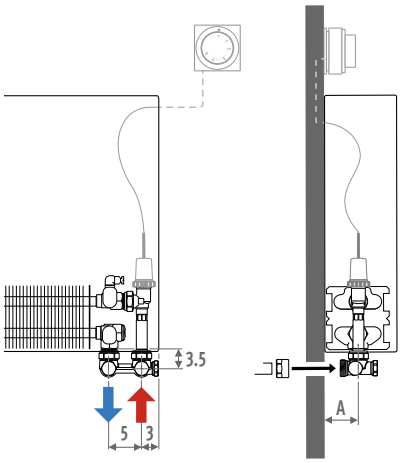

Type	A
05/06	4.0
09/10/11	5.5*
14/15/16	8.0*
19/20/21	10.5*

** Mini + 1.5 cm*

Maattekening p. 334
Inregeling eenpijp p. 335
Drukverliezen p. 342

Met Jaga ventiel *3/4” Euroconus*

set 225 **Kv max. 0.6**

TWEEPIJP	Thermostaatkop	€
COLO.SW2.JW.4...	**JW**	**88**
COLO.SW2.JH.4...	**JH**	**103**
COLO.SW2.AC.4...	**AC**	**111**
COLO.SW2.AW.4...	**AW**	**88**
COLO.SW2.AS.4...	**AS**	**86**

code klemkoppeling invullen

Niet geschikt voor Strada type 06, Knockonwood type 06 en Mini.

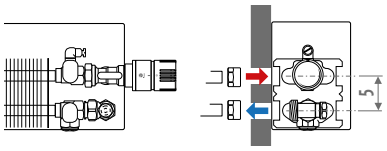

Met retourventiel haaks *3/4” Euroconus*

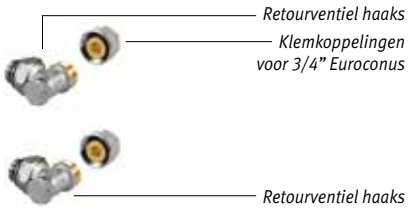

set 226

TWEEPIJP	€
COLO.LOA.00.4...	**38**

code klemkoppeling invullen

Niet geschikt voor Strada type 06, Knockonwood type 06 en Mini.

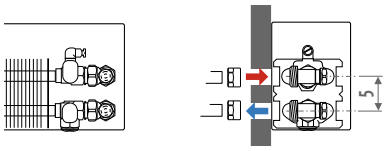

Met Jaga Heimeier Eclipse ventiel *3/4” Euroconus*

set 265 **Automatische debietregeling 0.01 - 0.15**

TWEEPIJP	Thermostaatkop	€
COLO.EW2.JW.4...	**JW**	**117**
COLO.EW2.JH.4...	**JH**	**132**
COLO.EW2.AC.4...	**AC**	**133**
COLO.EW2.AW.4...	**AW**	**117**
COLO.EW2.AS.4...	**AS**	**125**

code klemkoppeling invullen

Niet geschikt voor Strada type 06, Knockonwood type 06 en Mini.

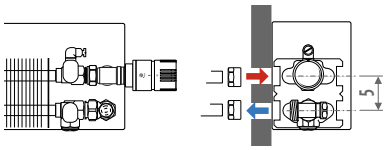

SET 163 - 265 met JAGA HEIMEIER ECLIPSE VENTIEL

Het Heimeier Eclipse ventiel regelt het maximum debiet onafhankelijk van drukverschillen en garandeert een perfect uitgebalanceerd systeem. Het debiet wordt direct ingesteld op de afsluiter, u hoeft geen leidingnetberekening te maken om de drukverliezen op de ventielen theoretisch te bepalen. De traploze instelling geschiedt snel en eenvoudig door het verdraaien van de instelknop met cijfers.

ALLE AANSLUITSETS LOW-H2O WAND CROSSFLOW

VIA ONDERZIJDE BEKLEDING MET JAGA CROSSFLOW H-BLOK — AANVOER BINNENZIJDE

Bediening beneden — 3/4" Euroconus

set 101 — Kv max. 0.6

TWEEPIJP	Thermostaatkop	€
COLO.HBCW.JW.4...	JW	105
COLO.HBCW.JH.4...	JH	122
COLO.HBCW.AC.4...	AC	128
COLO.HBCW.AW.4...	AW	105
COLO.HBCW.AS.4...	AS	110

code klemkoppeling invullen

Niet geschikt voor Strada type 06, Knockonwood type 06 en Mini 008.

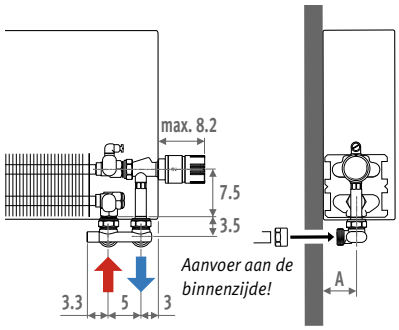

Bediening beneden — 3/4" Euroconus

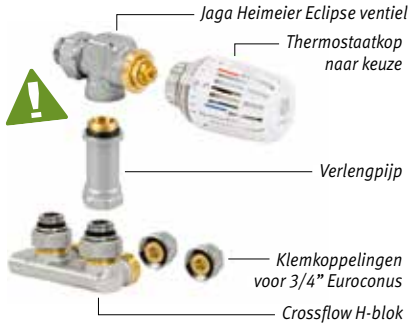

set 161 — Automatische debietregeling 0.01 - 0.15

TWEEPIJP	Thermostaatkop	€
COLO.HECW.JW.4...	JW	148
COLO.HECW.JH.4...	JH	163
COLO.HECW.AC.4...	AC	156
COLO.HECW.AW.4...	AW	148
COLO.HECW.AS.4...	AS	153

code klemkoppeling invullen

Niet geschikt voor Strada type 06, Knockonwood type 06 en Mini 008.

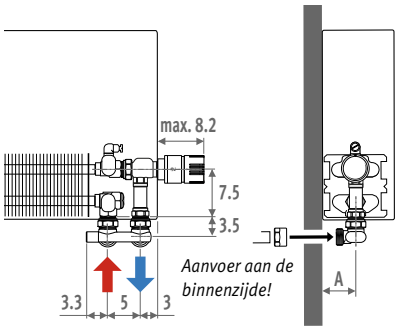

Bediening boven — 3/4" Euroconus

set 115 — Kv max. 0.6

TWEEPIJP	Thermostaatkop	€
COLO.VBCW.JW.4...	JW	221
COLO.VBCW.JH.4...	JH	236
COLO.VBCW.AC.4...	AC	244
COLO.VBCW.AW.4...	AW	221
COLO.VBCW.AS.4...	AS	226
COLO.VBCW.MA.4...	MA	187

code klemkoppeling invullen

Bij de set voor topventiel, de juiste ventielpositie in de code van de radiator opgeven: **/TV30** (links) of **/TV60** (rechts)!

Niet geschikt voor Strada type 06, Knockonwood type 06 en Mini 008 en 013.

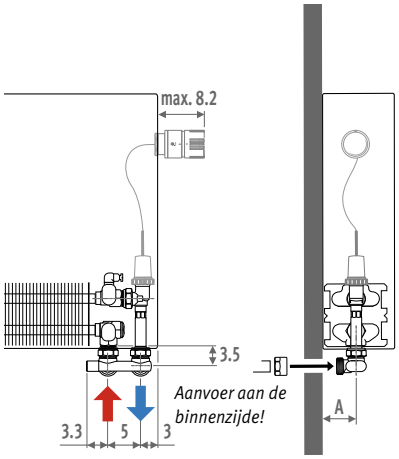

JAGA HEIMEIER ECLIPSE VENTIEL

Het Heimeier Eclipse ventiel regelt het maximum debiet onafhankelijk van drukverschillen en garandeert een perfect uitgebalanceerd systeem. Het debiet wordt direct ingesteld op de afsluiter, u hoeft geen leidingnetberekening te maken om de drukverliezen op de ventielen theoretisch te bepalen. De traploze instelling geschiedt snel en eenvoudig door het verdraaien van de instelknop met cijfers.

OVERZICHT BEDIENINGEN

KLEMKOPPELINGEN EUROCONUS

Bestelvoorbeeld

Bestelcode aansluitset aanvullen met code klemkoppelingen volgens gebruikte buis en Ø. Inbegrepen in de prijs van de aansluitsets.

code aansluitset *code klemkoppeling*

COLO. HBSW. JW. 4. **112**

Dunwandig metaal

CODE	Buis Ø
112	12/1
114	14/1
115	15/1
116	16/1
118	18/1

Kunststof of VPE/ALU

CODE	Buis Ø	CODE	Buis Ø
612	12/2	615	15/2.5
614	14/2	619	16/1.5
616	16/2	620	20/2
618	18/2		

Aanhaalmoment: zie pag. 335

Afstandbediend *3/4” Euroconus*

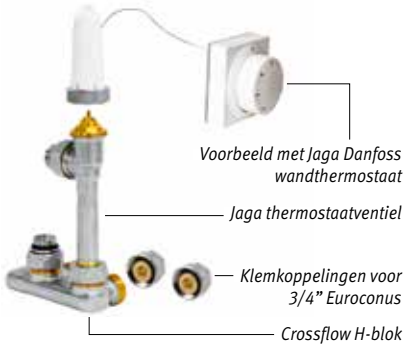

set 111 **Kv max. 0.6**

TWEEPIJP	Thermostaatkop	**€**
COLO.VBCW.RD.4...	**RD**	**225**
COLO.VBCW.RW.4...	**RW**	**211**
COLO.VBCW.24.4...	**24** (24 VDC)	**129**
COLO.VBCW.23.4...	**23** (230 VAC)	**129**

code klemkoppeling invullen

De radiator heeft geen opening voor een thermostaatkop nodig: hiervoor dient u de aansluitcode te wijzigen naar **/00**!
Ook geschikt voor wandinbouw.

Niet geschikt voor Strada type 06, Knockonwood type 06 en Mini 008 en 013.

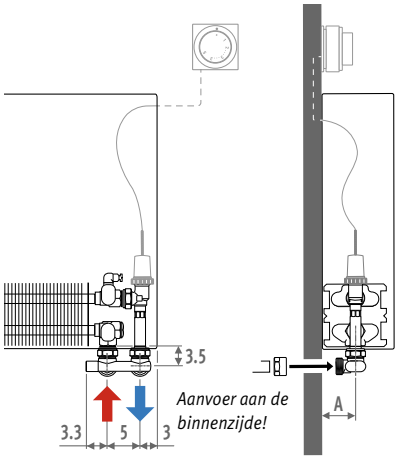

Type	A
05/06	4.0
09/10/11	5.5*
14/15/16	8.0*
19/20/21	10.5*

** Mini + 1.5 cm*

Maattekening p. 334
Drukverliezen p. 342

ALLE AANSLUITSETS LOW-H2O VLOER

VIA ONDERZIJDE BEKLEDING MET JAGA H-BLOK

Bediening beneden — 3/4" Euroconus

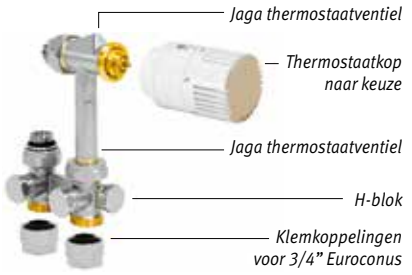

set 104 **Kv max. 0.6**

TWEEPIJP EENPIJP	Thermostaatkop	€
COLO.HBSF.JW.4...	JW	113
COLO.HBSF.JH.4...	JH	128
COLO.HBSF.AC.4...	AC	136
COLO.HBSF.AW.4...	AW	113
COLO.HBSF.AS.4...	AS	118

code klemkoppeling invullen

Niet geschikt voor Mini met vaste voeten H 6.5 cm en Mini H 008.

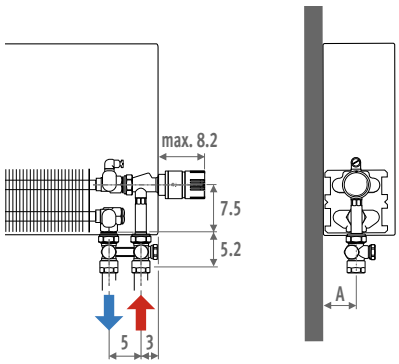

Bediening beneden — 3/4" Euroconus

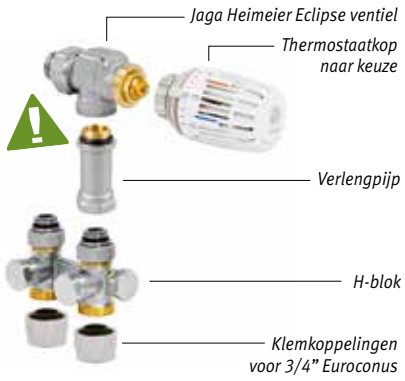

set 164 **Automatische debietregeling 0.01 - 0.15**

TWEEPIJP EENPIJP	Thermostaatkop	€
COLO.HESF.JW.4...	JW	148
COLO.HESF.JH.4...	JH	163
COLO.HESF.AC.4...	AC	156
COLO.HESF.AW.4...	AW	148
COLO.HESF.AS.4...	AS	153

code klemkoppeling invullen

Niet geschikt voor Mini met vaste voeten H 6.5 cm en Mini H 008.

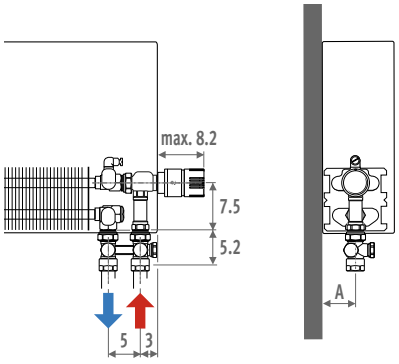

Bediening boven — 3/4" Euroconus

set 118 **Kv max. 0.6**

TWEEPIJP EENPIJP	Thermostaatkop	€
COLO.VBSF.JW.4...	JW	221
COLO.VBSF.JH.4...	JH	236
COLO.VBSF.AC.4...	AC	244
COLO.VBSF.AW.4...	AW	221
COLO.VBSF.AS.4...	AS	226
COLO.VBSF.MA.4...	MA	187

code klemkoppeling invullen

Bij de set voor topventiel, de juiste ventiel-positie in de code van de radiator opgeven: **/TV30** (links) of **/TV60** (rechts)!

Niet geschikt voor Mini met vaste voeten H 6.5 cm en Mini H 008 en 013.

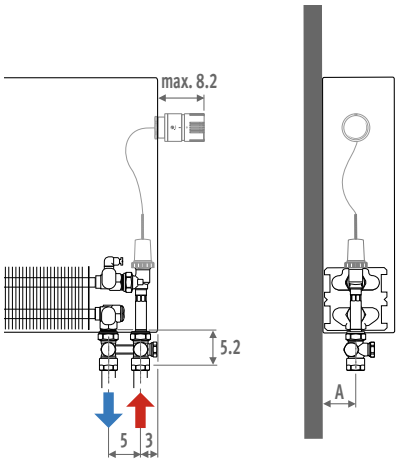

OVERZICHT BEDIENINGEN

KLEMKOPPELINGEN EUROCONUS

Bestelvoorbeeld

Bestelcode aansluitset aanvullen met code klemkoppelingen volgens gebruikte buis en Ø. Inbegrepen in de prijs van de aansluitsets.

code aansluitset	*code klemkoppeling*
COLO. HBSF. JW. 4.	**112**

Dunwandig metaal

CODE	Buis Ø
112	12/1
114	14/1
115	15/1
116	16/1
118	18/1

Kunststof of VPE/ALU

CODE	Buis Ø	CODE	Buis Ø
612	12/2	615	15/2.5
614	14/2	619	16/1.5
616	16/2	620	20/2
618	18/2		

Aanhaalmoment: zie pag. 335

VIA ONDERZIJDE BEKLEDING

Afstandbediend *3/4” Euroconus*

set 114 **Kv max. 0.6**

TWEEPIJP EENPIJP	Thermostaatkop	€
COLO.VBSF.RD.4...	**RD**	**225**
COLO.VBSF.RW.4...	**RW**	**211**
COLO.VBSF.24.4...	**24** (24 VDC)	**129**
COLO.VBSF.23.4...	**23** (230 VAC)	**129**

code klemkoppeling invullen

De radiator heeft geen opening voor een thermostaatkop nodig: hiervoor dient u de aansluitcode te wijzigen naar **/00**!
Ook geschikt voor wandinbouw.

Niet geschikt voor Mini met vaste voeten H 6.5 cm en Mini H 008 en 013.

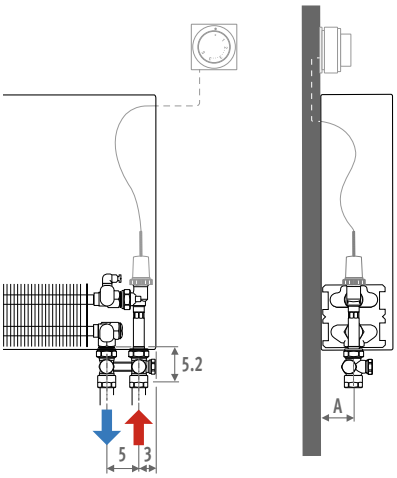

Type	A
05/06	4.0
09/10/11	5.5*
14/15/16	8.0*
19/20/21	10.5*

** Mini + 1.5 cm*

Maattekening p. 334
Inregeling eenpijp p. 335
Drukverliezen p. 342

Met Jaga ventiel *3/4” Euroconus*

set 222 **Kv max. 0.6**

TWEEPIJP	Thermostaatkop	€
COLO.JF2.JW.4...	**JW**	**95**
COLO.JF2.JH.4...	**JH**	**110**
COLO.JF2.AC.4...	**AC**	**118**
COLO.JF2.AW.4...	**AW**	**95**
COLO.JF2.AS.4...	**AS**	**99**

code klemkoppeling invullen

Niet geschikt voor Mini met vaste voeten H 6.5 cm.

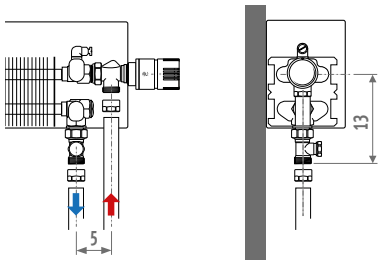

Met Jaga Heimeier Eclipse ventiel *3/4” Euroconus*

set 262 **Automatische debietregeling 0.01 - 0.15**

TWEEPIJP	Thermostaatkop	€
COLO.EF2.JW.4...	**JW**	**117**
COLO.EF2.JH.4...	**JH**	**132**
COLO.EF2.AC.4...	**AC**	**133**
COLO.EF2.AW.4...	**AW**	**117**
COLO.EF2.AS.4...	**AS**	**121**

code klemkoppeling invullen

Niet geschikt voor Mini met vaste voeten H 6.5 cm.

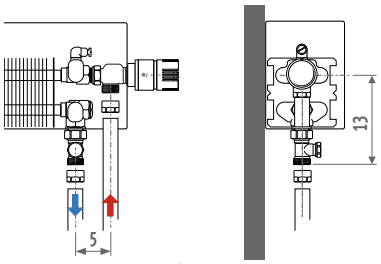

SET 164 - 262 met JAGA HEIMEIER ECLIPSE VENTIEL

Het Heimeier Eclipse ventiel regelt het maximum debiet onafhankelijk van drukverschillen en garandeert een perfect uitgebalanceerd systeem. Het debiet wordt direct ingesteld op de afsluiter, u hoeft geen leidingnetberekening te maken om de drukverliezen op de ventielen theoretisch te bepalen. De traploze instelling geschiedt snel en eenvoudig door het verdraaien van de instelknop met cijfers.

ALLE AANSLUITSETS LOW-H2O VLOER CROSSFLOW

VIA ONDERZIJDE BEKLEDING MET JAGA CROSSFLOW H-BLOK — AANVOER BINNENZIJDE

Bediening beneden — 3/4" Euroconus

set 102 **Kv max. 0.6**

TWEEPIJP	Thermostaatkop	€
COLO.HBCF.JW.4...	JW	105
COLO.HBCF.JH.4...	JH	120
COLO.HBCF.AC.4...	AC	128
COLO.HBCF.AW.4...	AW	105
COLO.HBCF.AS.4...	AS	110

code klemkoppeling invullen

Niet geschikt voor Mini met vaste voeten H 6.5 cm en Mini H 008.

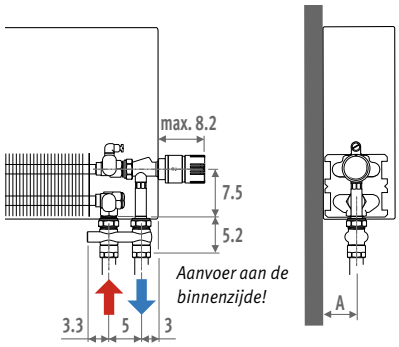

Bediening beneden — 3/4" Euroconus

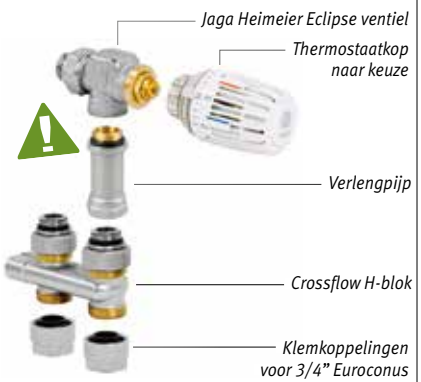

set 162 **Automatische debietregeling 0.01 - 0.15**

TWEEPIJP	Thermostaatkop	€
COLO.HECF.JW.4...	JW	148
COLO.HECF.JH.4...	JH	163
COLO.HECF.AC.4...	AC	156
COLO.HECF.AW.4...	AW	148
COLO.HECF.AS.4...	AS	153

code klemkoppeling invullen

Niet geschikt voor Mini met vaste voeten H 6.5 cm en Mini H 008.

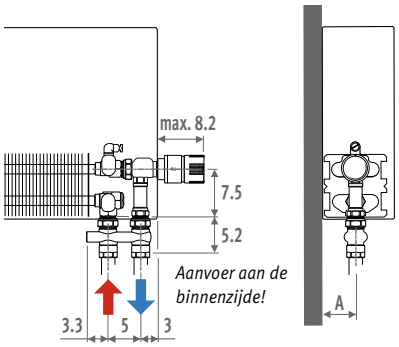

JAGA HEIMEIER ECLIPSE VENTIEL

Het thermostatisch Jaga Heimeier Eclipse ventiel heeft een unieke geïntegreerde debietregelaar die overdebieten voorkomt. Het gewenste debiet wordt voor elke radiator zeer eenvoudig ingesteld. Het Jaga Heimeier Eclipse ventiel regelt het debiet automatisch en onafhankelijk van het drukverschil. Hierdoor zijn ingewikkelde berekeningen om de instellingen te bepalen overbodig.

Bediening boven — 3/4" Euroconus

set 116 **Kv max. 0.6**

TWEEPIJP	Thermostaatkop	€
COLO.VBCF.JW.4...	JW	221
COLO.VBCF.JH.4...	JH	236
COLO.VBCF.AC.4...	AC	244
COLO.VBCF.AW.4...	AW	221
COLO.VBCF.AS.4...	AS	226
COLO.VBCF.MA.4...	MA	187

code klemkoppeling invullen

Bij de set voor topventiel, de juiste ventielpositie in de code van de radiator opgeven: **/TV30** (links) of **/TV60** (rechts)!

Niet geschikt voor Mini met vaste voeten H 6.5 cm en Mini H 008 en 013.

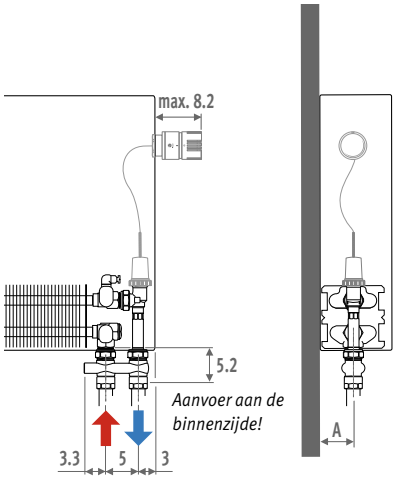

OVERZICHT BEDIENINGEN

KLEMKOPPELINGEN EUROCONUS

Bestelvoorbeeld

Bestelcode aansluitset aanvullen met code klemkoppelingen volgens gebruikte buis en Ø. Inbegrepen in de prijs van de aansluitsets.

code aansluitset	*code klemkoppeling*
COLO. HBCF. JW. 4.	**112**

Dunwandig metaal

CODE	Buis Ø
112	12/1
114	14/1
115	15/1
116	16/1
118	18/1

Kunststof of VPE/ALU

CODE	Buis Ø	CODE	Buis Ø
612	12/2	615	15/2.5
614	14/2	619	16/1.5
616	16/2	620	20/2
618	18/2		

Aanhaalmoment: zie pag. 335

Afstandbediend

3/4” Euroconus

set 112 **Kv max. 0.6**

TWEEPIJP	Thermostaatkop	**€**
COLO.VBCF.RD.4...	**RD**	**225**
COLO.VBCF.RW.4...	**RW**	**211**
COLO.VBCF.24.4...	**24** (24 VDC)	**129**
COLO.VBCF.23.4...	**23** (230 VAC)	**129**

code klemkoppeling invullen

De radiator heeft geen opening voor een thermostaatkop nodig: hiervoor dient u de aansluitcode te wijzigen naar **/00**!
Ook geschikt voor wandinbouw.

Niet geschikt voor Mini met vaste voeten H 6.5 cm en Mini H 008 en 013.

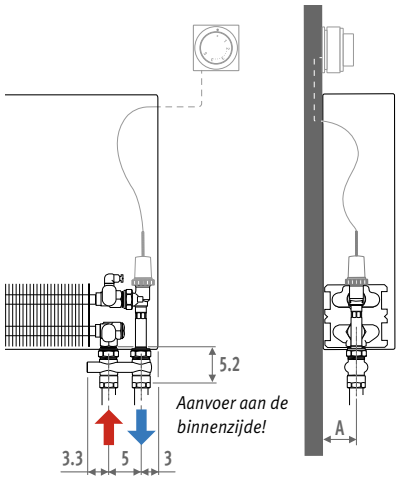

Type	A
05/06	4.0
09/10/11	5.5*
14/15/16	8.0*
19/20/21	10.5*

** Mini + 1.5 cm*

Maattekening p. 334
Drukverliezen p. 342

ALLE AANSLUITSETS M24

AANSLUITING NAAR DE WAND — TWEEPIJP

Binnen de bekleding, bediening beneden — M24

set 25 — **Kv max. 0.6**

TWEEPIJP	Thermostaatkop	€
COLO.SW2.JW.3...	**JW**	**88**
COLO.SW2.JH.3...	**JH**	**103**
COLO.SW2.AC.3...	**AC**	**111**
COLO.SW2.AW.3...	**AW**	**88**
COLO.SW2.AS.3...	**AS**	**92**

code klemkoppeling invullen

Geschikt voor korte wandafstand tot 1.7 cm.
Niet geschikt voor Mini.

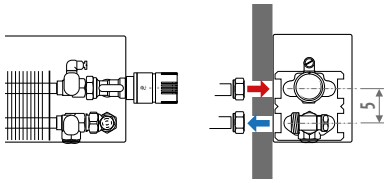

Binnen de bekleding, afstandbediend — M24

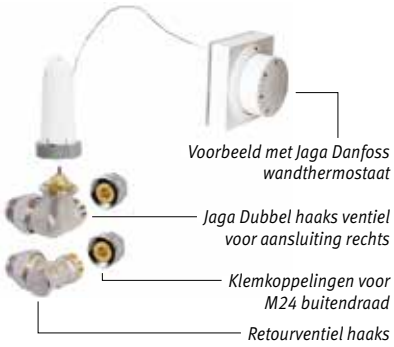

Aansluiting RECHTS

set 28 — **Kv max. 0.6**

TWEEPIJP	Thermostaatkop	€
COLO.HWR.MA.3...	**MA**	**92**
COLO.HWR.RD.3...	**RD**	**238**
COLO.HWR.RW.3...	**RW**	**224**
COLO.HWR.24.3...	**24** (24 VDC)	**142**
COLO.HWR.23.3...	**23** (230 VAC)	**142**

code klemkoppeling invullen

Aansluiting LINKS

set 29 — **Kv max. 0.6**

TWEEPIJP	Thermostaatkop	€
COLO.HWL.MA.3...	**MA**	**92**
COLO.HWL.RD.3...	**RD**	**238**
COLO.HWL.RW.3...	**RW**	**224**
COLO.HWL.24.3...	**24** (24 VDC)	**142**
COLO.HWL.23.3...	**23** (230 VAC)	**142**

code klemkoppeling invullen

Niet geschikt voor Mini.

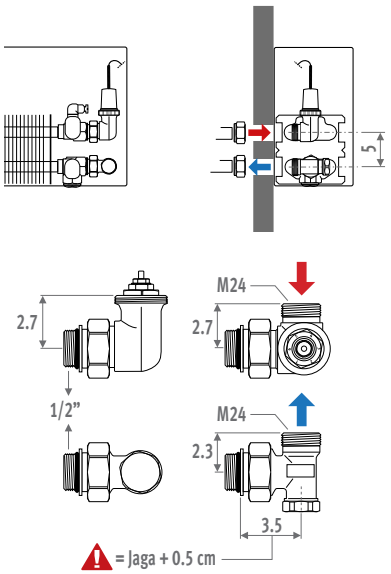

Via onderzijde bekleding, bediening beneden — M24

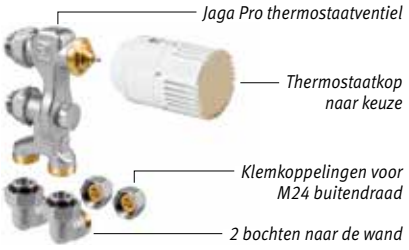

set 11 — **Kv max. 0.6**

TWEEPIJP	Thermostaatkop	€
COLO.PW2.JW.3...	**JW**	**124**
COLO.PW2.JH.3...	**JH**	**139**
COLO.PW2.AC.3...	**AC**	**147**
COLO.PW2.AW.3...	**AW**	**124**
COLO.PW2.AS.3...	**AS**	**128**

set 13 — **Kv max. 0.6**

EENPIJP	Thermostaatkop	€
COLO.PW1.JW.3...	**JW**	**124**
COLO.PW1.JH.3...	**JH**	**139**
COLO.PW1.AC.3...	**AC**	**147**
COLO.PW1.AW.3...	**AW**	**124**
COLO.PW1.AS.3...	**AS**	**128**

code klemkoppeling invullen

Niet geschikt voor Mini H 008.

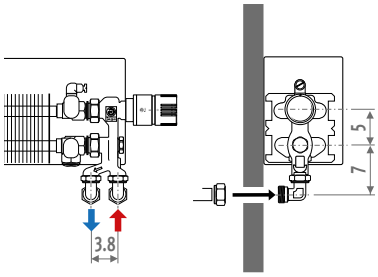

AANSLUITING NAAR DE VLOER — TWEEPIJP

Via onderzijde bekleding, bediening beneden *M24*

set 12 **Kv max. 0.6**

TWEEPIJP	Thermostaatkop	**€**
COLO.PF2.JW.3...	**JW**	**110**
COLO.PF2.JH.3...	**JH**	**125**
COLO.PF2.AC.3...	**AC**	**133**
COLO.PF2.AW.3...	**AW**	**110**
COLO.PF2.AS.3...	**AS**	**114**

set 14 **Kv max. 0.6**

EENPIJP	Thermostaatkop	**€**
COLO.PF1.JW.3...	**JW**	**110**
COLO.PF1.JH.3...	**JH**	**125**
COLO.PF1.AC.3...	**AC**	**133**
COLO.PF1.AW.3...	**AW**	**110**
COLO.PF1.AS.3...	**AS**	**114**

code klemkoppeling invullen

Niet geschikt voor Mini H 008.

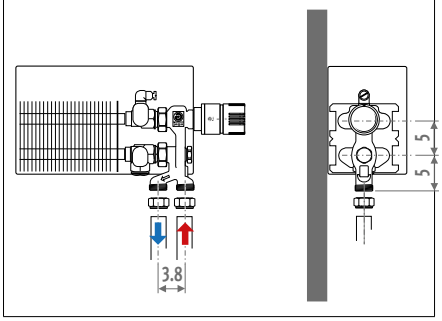

OVERZICHT BEDIENINGEN

KLEMKOPPELINGEN M24

Bestelvoorbeeld

Bestelcode aansluitset aanvullen met code klemkoppelingen volgens gebruikte buis en Ø. Inbegrepen in de prijs van de aansluitsets.

code aansluitset	*code klemkoppeling*
COLO. SW2. JW.3	**110**

Dunwandig metaal	
CODE	**Buis Ø**
110	10/1
112	12/1
114	14/1
115	15/1
116	16/1
118	18/1

Kunststof	
CODE	**Buis Ø**
212	12/2
214	14/2
219	16/1.5
216	16/2
217	17/2
218	18/2

VPE/ALU	
CODE	**Buis Ø**
314	14/2
316	16/2
326	16/2.2
318	18/2

Stalen C.V. buis	
CODE	**Buis Ø**
501	M24 x 1/2”
503	M24 x 3/8”

Aanhaalmoment:
zie pag. 335

LOSSE VENTIELEN LOW-H2O

JAGA H-VENTIEL

3/4" Euroconus

NAAR DE WAND

H-ventiel **H-ventiel haaks**

CODE	H-VENTIEL	€
5094.524	stand. Kv	58
5094.544	kleine Kv	58

CODE	H-VENTIEL HAAKS	€
5094.534	stand. Kv	58
5094.554	kleine Kv	58

NAAR DE VLOER

H-ventiel **H-ventiel haaks**

CODE	H-VENTIEL	€
5094.525	stand. Kv	58
5094.545	kleine Kv	58

CODE	H-VENTIEL HAAKS	€
5094.535	stand. Kv	58
5094.555	kleine Kv	58

Het Jaga haaks ventiel is alleen geschikt voor gebruik met voeler of thermostaatkop op afstand, of centraal gestuurde regeling (handbediende kop).
- speciaal verkort thermostaatventiel voor aansluiting naar de wand
- aansluiting 3/4" Euroconus buitendraad
- eenpijp en tweepijp
- met voorinstelling in 6 stappen
- met twee geïntegreerde afsluiters en afsluitbare by-pass (inregeling: zie grafiek rechts onder)
- met schroefdraad M30 x 1.5 (Heimeier compatibel)
- met kunststof spindelbescherming voor regeling tijdens de bouwperiode
- niet geschikt voor Strada type 06, Knockonwood type 06 aansluiting naar de wand.

Standaard kv-waarde tweepijp: 0.10 tot 0.60 m³/u.
Verkleinde kv-waarde tweepijp: 0.045 tot 0.32 m³/u
Eenpijp: 25% tot 100%

Inregeling van het H-stuk (eenpijp - tweepijp): zie pag. 335

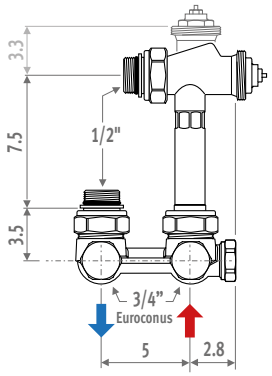

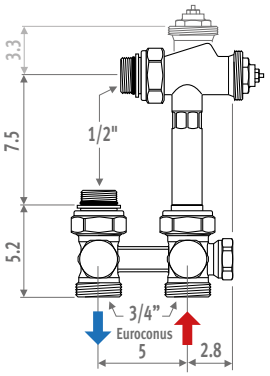

JAGA CROSSFLOW VENTIEL

3/4" Euroconus

NAAR DE WAND

Crossflow **Crossflow haaks**

CODE	CROSSFLOW	€
5094.522	stand. Kv	58
5094.542	kleine Kv	58

CODE	CROSSFLOW HAAKS	€
5094.532	stand. Kv	58
5094.552	kleine Kv	58

NAAR DE VLOER

Crossflow **Crossflow haaks**

CODE	CROSSFLOW	€
5094.523	stand. Kv	58
5094.543	kleine Kv	58

CODE	CROSSFLOW HAAKS	€
5094.533	stand. Kv	58
5094.553	kleine Kv	58

Het Jaga haaks ventiel is alleen geschikt voor gebruik met voeler of thermostaatkop op afstand, of centraal gestuurde regeling (handbediende kop).
- speciaal verkort thermostaatventiel voor aansluiting naar de wand
- aansluiting 3/4" Euroconus buitendraad
- tweepijp
- met voorinstelling in 6 stappen
- volledig afsluitbaar (aanvoer en retour)
- met schroefdraad M30 x 1.5 (Heimeier compatibel)
- met kunststof spindelbescherming voor regeling tijdens de bouwperiode
- niet geschikt voor Strada type 06, Knockonwood type 06 aansluiting naar de wand

Standaard kv-waarde: 0.10 tot 0.60 m³/u.
Verkleinde kv-waarde: 0.045 tot 0.32 m³/u.

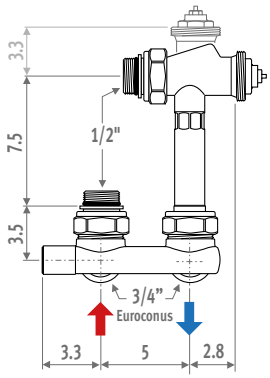

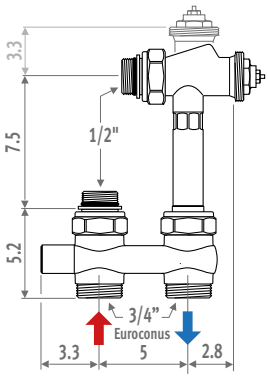

JAGA VENTIEL

3/4” Euroconus

CODE		€
5090.4407	standaard Kv	**23**
5090.4406	kleine Kv	**23**

- speciaal verkort thermostaatventiel volledig verborgen binnen de bekleding
- voor aansluiting naar de wand of naar de vloer
- aansluiting 3/4” Euroconus buitendraad
- tweepijp
- met voorinstelling in 6 stappen
- met schroefdraad M30 x 1.5 (Heimeier compatibel)
- met kunststof spindelbescherming voor regeling tijdens de bouwperiode

Standaard kv-waarde:
- 0.10 tot 0.60 m³/u.

Verkleinde kv-waarde:
- 0.045 tot 0.32 m³/u.
  (herkenning: rode spindelbescherming)

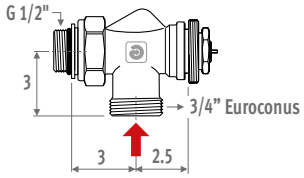

JAGA HEIMEIER ECLIPSE VENTIEL

3/4” Euroconus

CODE	€
5090.5407	**49**

- geïntergreerde automatische debietregeling, onafhankelijk van het drukverschil
- eenvoudige en snelle instelling van het ontwerpdebiet, zonder ingewikkelde berekeningen
- traploze voorinstelling tussen 1 (10 l/u) en 15 (150 l/u)
- 100 % afsluitbaar
- met Keymark certificaat
- gestest conform EN 215
- speciaal verkort thermostaatventiel volledig verborgen binnen de bekleding
- voor aansluiting naar de wand of naar de vloer
- aansluiting 3/4” Euroconus buitendraad
- tweepijp
- schroefdraad M30 x 1.5
- kunststof spindelbescherming voor regeling tijdens de bouwperiode

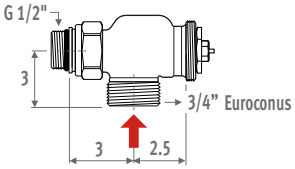

Instelling

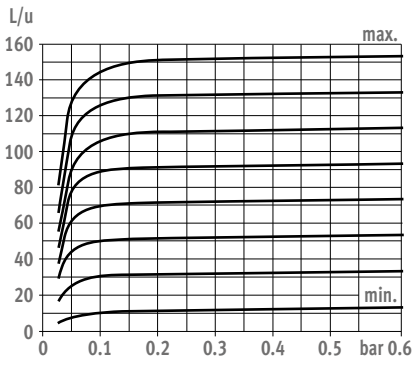

Klemkoppelingen voor aansluitsets 3/4” Euroconus

Max. aanhaalmoment

Dunwandig metaal
- zacht koper 45-55 Nm
- halfhard koper 60-80 Nm
- zacht staal 60-70 Nm

Kunststof 30-40 Nm

VPE/Alu 20-30 Nm

DUNWANDIG METAAL

CODE	Omschrijving	€/st.
5094.2112	ø 3/4” x 12/1	**6,00**
5094.2114	ø 3/4” x 14/1	**6,00**
5094.2115	ø 3/4” x 15/1	**6,00**
5094.2116	ø 3/4” x 16/1	**6,00**
5094.2118	ø 3/4” x 18/1	**6,00**

KUNSTSTOF OF VPE/ALU

CODE	Omschrijving	€/st.
5094.2612	ø 3/4” x 12/2	**6,90**
5094.2614	ø 3/4” x 14/2	**6,90**
5094.2616	ø 3/4” x 16/2	**6,90**
5094.2618	ø 3/4” x 18/2	**6,90**
5094.2615	ø 3/4” x 15/2.5	**6,90**
5094.2619	ø 3/4” x 16/1.5	**6,90**
5094.2620	ø 3/4” x 20/2	**6,90**

Inregeling van het H-ventiel (1 - 2 pijp)

Zie pag. 152 en aansluitsets 103-104-113-114-117-118-163-164.

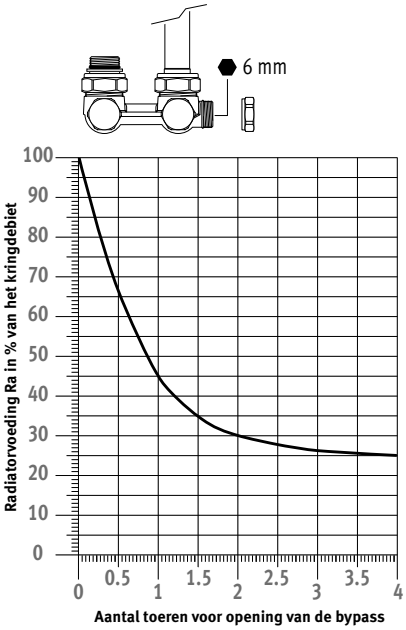

JAGA RETOURVENTIELEN 3/4” EUROCONUS

Aansluiting naar de wand 90°

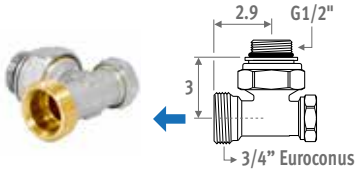

CODE		€
5090.4111	vernikkeld	**13,10**

Aansluiting naar de vloer 180°

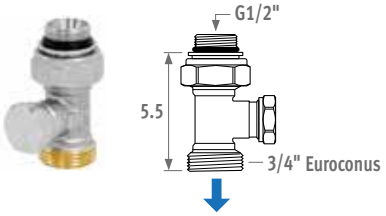

CODE		€
5094.4431	vernikkeld	**13,10**

LOSSE VENTIELEN LOW-H2O

JAGA VENTIEL

1/2" binnendraad

CODE		€
5090.405	standaard Kv	23
5090.404	kleine Kv	23

- speciaal verkort thermostaatventiel volledig verborgen binnen de bekleding
- voor aansluiting naar de wand of naar de vloer
- aansluiting 1/2" binnendraad
- tweepijp
- met voorinstelling in 6 stappen
- met schroefdraad M30 x 1.5 (Heimeier compatibel)
- met kunststof spindelbescherming voor regeling tijdens de bouwperiode

Standaard kv-waarde:
- 0.10 tot 0.60 m³/u.

Verkleinde kv-waarde:
- 0.045 tot 0.32 m³/u.
(herkenning: rode spindelbescherming)

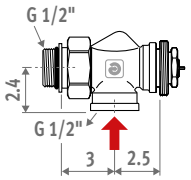

JAGA HEIMEIER ECLIPSE VENTIEL

1/2" binnendraad

CODE		€
5090.5405		49

- geïntergreerde automatische debietregeling, onafhankelijk van het drukverschil
- eenvoudige en snelle instelling van het ontwerpdebiet, zonder ingewikkelde berekeningen
- traploze voorinstelling tussen 1 (10 l/u) en 15 (150 l/u)
- 100 % afsluitbaar
- met Keymark certificaat
- gestest conform EN 215
- speciaal verkort thermostaatventiel volledig verborgen binnen de bekleding
- voor aansluiting naar de wand of naar de vloer
- aansluiting 1/2" binnendraad
- tweepijp
- schroefdraad M30 x 1.5
- kunststof spindelbescherming voor regeling tijdens de bouwperiode

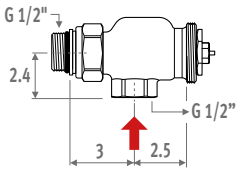

Instelling

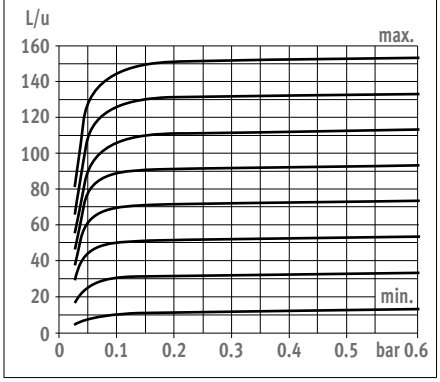

JAGA RETOURVENTIELEN 1/2"

Aansluiting naar de wand 90°

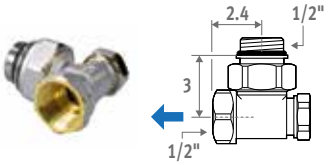

CODE		€
5090.110	vernikkeld	13,10

Aansluiting naar de vloer 180°

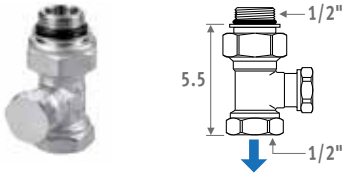

CODE		€
5090.109	vernikkeld	13,10

Klemkoppelingen 1/2"

Max. aanhaalmoment
Dunwandig metaal
- zacht koper 45-55 Nm
- halfhard koper 60-80 Nm
- zacht staal 60-70 Nm

Kunststof 30-40 Nm
VPE/Alu 20-30 Nm

DUNWANDIG METAAL

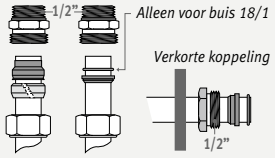

CODE	Omschrijving	€/st.
5098.110	ø 1/2" x 10/1	6,60
5098.112	ø 1/2" x 12/1	6,60
5098.114	ø 1/2" x 14/1	6,60
5098.115	ø 1/2" x 15/1	6,60
5098.116	ø 1/2" x 16/1	6,60
5098.118	ø 1/2" x 18/1	6,60
Verkorte koppeling		
5098.015	ø 1/2" x 15/1	2,80

KUNSTSTOF

CODE	Omschrijving	€/st.
5098.212	ø 1/2" x 12/2	8,00
5098.214	ø 1/2" x 14/2	8,00
5098.219	ø 1/2" x 16/1.5	8,00
5098.216	ø 1/2" x 16/2	8,00
5098.217	ø 1/2" x 17/2	8,00
5098.218	ø 1/2" x 18/2	8,00

VPE/ALU

CODE	Omschrijving	€/st.
5098.314	ø 1/2" x 14/2	8,70
5098.316	ø 1/2" x 16/2	8,70
5098.326	ø 1/2" x 16/2.2	8,70
5098.318	ø 1/2" x 18/2	8,70

STALEN C.V. BUIS

CODE	Omschrijving	€/st.
5094.502	ø 1/2" x 1/2"	10,60
5094.504	ø 1/2" x 3/8"	10,60

Verlengde ontluchter 1/8”

- standaard meegeleverd bij
  - Strada
  - Knockonwood
  - toestellen met een Twin warmtewisselaar
- optioneel toepasbaar bij
  - standaard warmtewisselaar type 10/15/20
- niet mogelijk bij
  - Mini
  - Play

CODE	Hoogte bekleding		€
5090.114078	Linea Plus	020	**8,10**
5090.114178		035	**8,60**
5090.114378		050	**10,10**
5090.114528		065	**10,60**
5090.114728		090	**11,40**
5090.114078	Tempo	020	**8,10**
5090.114178	Wandinbouw	030	**8,60**
5090.114278		040	**9,10**
5090.114378		050	**10,10**
5090.114378		060	**10,10**
5090.114528		070	**10,60**
5090.114728		090	**11,40**

VERLENGPIJP

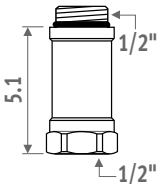

CODE		€
5090.108	vernikkeld	**5,60**

LOSSE VENTIELEN LOW-H2O M24 BUITENDRAAD

JAGA PRO VENTIEL

M24 buitendraad

Jaga Pro **Jaga Pro haaks**

CODE	JAGA PRO	€
5094.4414	tweepijp	58
5094.4409	eenpijp	58
5094.413	tweepijp - kleine KV	58

CODE	JAGA PRO HAAKS	€
5094.4411	tweepijp	58
5094.4410	eenpijp	58

Jaga Pro haaks ventiel is alleen geschikt voor gebruik met voeler of thermostaatkop op afstand, of centraal gestuurde regeling (handbediende kop).
- speciaal verkort thermostaatventiel volledig verborgen binnen de bekleding
- aansluiting M24 buitendraad
- voor één- of tweepijp
- met voorinstelling in 6 stappen
- volledig afsluitbaar (aanvoer en retour)
- met schroefdraad M30 x 1.5 (Heimeier compatibel)
- met kunststof spindelbescherming voor regeling tijdens de bouwperiode

Kv-waarde:
- tweepijp:
  standaard kv: 0.03 tot 0.60 m³/u
  verkleinde kv: 0.045 tot 0.2 m³/u
  (herkenning: rode spindelbescherming)
- eenpijp: 50% tot 0%

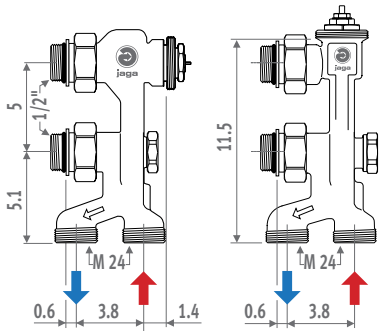

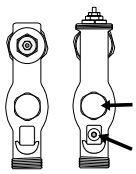

Het ventiel komt 2 cm lager dan de bekleding.

Regelschroef (inbus 5 mm). Instelling: zie grafiek drukverlies

Herkenning eenpijpsventiel

Bocht 90° M24 x M24

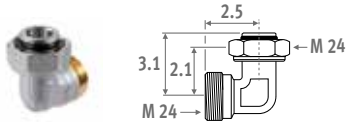

CODE		€
5095.020	vernikkeld	6,90

Bocht voor aansluiting naar de wand.

Omkeerstuk met afsluiters voor Jaga Pro ventielen

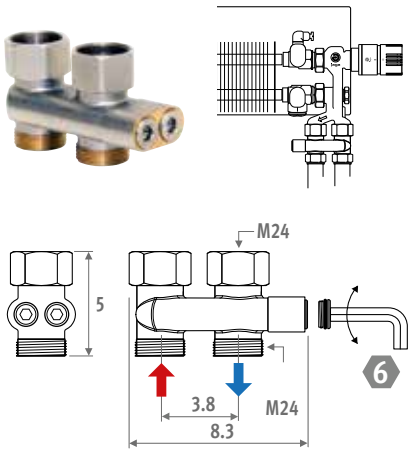

CODE		€
5094.520	vernikkeld	38

Hulpstuk bij renovatie, voor omwisseling van aanvoer en retour bij alle Jaga Pro ventielen.
Gebruik klemkoppelingen M24.

Klemkoppelingen M24

Max. aanhaalmoment
Dunwandig metaal
- zacht koper 45-55 Nm
- halfhard koper 60-80 Nm
- zacht staal 60-70 Nm

Kunststof 30-40 Nm
VPE/Alu 20-30 Nm

DUNWANDIG METAAL

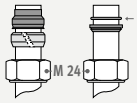

Alleen voor buis 18/1

CODE	Omschrijving	€/st.
5094.110	ø M24 x 10/1	3,40
5094.112	ø M24 x 12/1	3,40
5094.114	ø M24 x 14/1	3,40
5094.115	ø M24 x 15/1	3,40
5094.116	ø M24 x 16/1	3,40
5094.118	ø M24 x 18/1	3,40

KUNSTSTOF

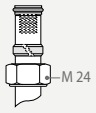

CODE	Omschrijving	€/st.
5094.212	ø M24 x 12/2	4,80
5094.214	ø M24 x 14/2	4,80
5094.219	ø M24 x 16/1.5	4,80
5094.216	ø M24 x 16/2	4,80
5094.217	ø M24 x 17/2	4,80
5094.218	ø M24 x 18/2	4,80

VPE/ALU

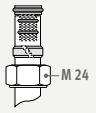

CODE	Omschrijving	€/st.
5094.314	ø M24 x 14/2	5,60
5094.316	ø M24 x 16/2	5,60
5094.326	ø M24 x 16/2.2	5,60
5094.318	ø M24 x 18/2	5,60

STALEN C.V. BUIS

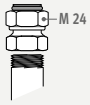

CODE	Omschrijving	€/st.
5094.501	ø M24 x 1/2"	7,60
5094.503	ø M24 x 3/8"	7,60

WAAROM EEN JAGA HEIMEIER ECLIPSE VENTIEL MET AUTOMATISCHE DEBIETREGELING?

Het Heimeier Eclipse ventiel regelt het maximum debiet onafhankelijk van drukverschillen en garandeert een perfect uitgebalanceerd systeem. Het debiet wordt direct ingesteld op de afsluiter, u hoeft geen leidingnetberekening te maken om de drukverliezen op de ventielen theoretisch te bepalen. De traploze instelling geschiedt snel en eenvoudig door het verdraaien van de instelknop met cijfers.

VOORDELEN

- Automatische debietregeling door geïntegreerde constant debietregelaar, voor een betrouwbare en gelijkmatige temperatuurregeling
- Handhaaft vrijwel geruisloos het juiste debiet
- Nauwkeurige regeling, ook in deellastbedrijf
- Optimaal voor renovatie: door gestandaardiseerde maatvoering direct uitwisselbaar met standaard Jaga ventielen.
- Traploze voorinstelling tussen 1 (10 l/u) en 15 (150 l/u)
- Voor drukverschillen tot 60 kPa
- DIN EN 215 keuring en certificatie

WAAROM EEN VOORINSTELBAAR VENTIEL?

Bij toepassing van de speciaal ontwikkelde Jaga voorinstelbare thermostaatventielen, kan de circulerende waterhoeveelheid (Kv) in de verwarmingselementen op de juiste waarde worden ingesteld, waardoor de thermostaatventielen optimaal werken.

Na een nachtverlagingsperiode zorgen de voorinstelbare afsluiters ervoor dat ook de verst geplaatste verwarmingselementen het juiste waterdebiet krijgen. Door de gelijkmatige verwarming kan de aanvoertemperatuur sneller verlaagd worden.

Door de verminderde doorstroming worden de doorstromingsgeluiden beperkt en door de optimale waterverdeling kan een kleinere circulatiepomp worden geïnstalleerd.

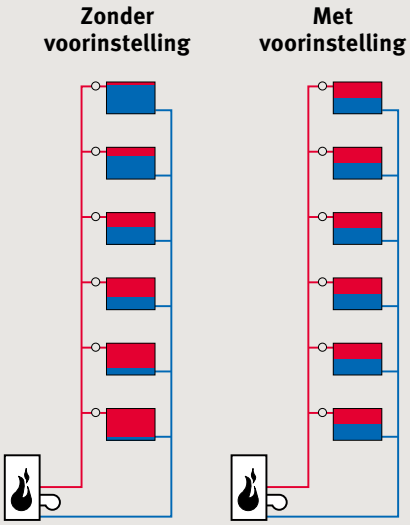

Waterverdeling in de verwarmingselementen na een nachtverlagingsperiode, waarbij alle thermostaatventielen zijn geopend. De rechter installatie heeft vooringestelde afsluiters, de linker niet.

THERMOSTAATKOPPEN

JAGA THERMOSTAATKOP

wit RAL 9016

CODE		€
5090.1125	wit RAL 9016	41

- vloeistofvulling
- vorstbeveiliging 6°C
- met min. en max. temperatuurbegrenzing (5-26°C) d.m.v. instelringen
- opschroefbaar M30 x 1.5
- max watertemperatuur 110°C

Diefstalbeveiliging

wit RAL 9016

CODE		€
5090.1118	wit RAL 9016	13,90

Diefstalbeveiling voor Jaga thermostaatkoppen. Temperatuurinstelling blijft mogelijk. Niet toepasbaar bij Strada en Knockonwood in combinatie met Pro ventiel.

JAGA HANDBEDIENDE KOP

wit RAL 9010

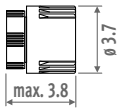

CODE		€
5090.110103	wit RAL 9010	6,30

JAGA DECO THERMOSTAATKOP

Jaga chroom

Jaga zilver

Jaga zwart

Jaga wit RAL 9016

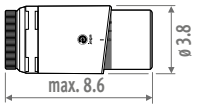

CODE		€
5090.1151	chroom	64
5090.1152	zilver	45
5090.1153	zwart	45
5090.1150	wit RAL 9016	41

- vloeistofvulling
- vorstbeveiliging 7°C (Jaga Comap: 8°C) en regelbereik van 10 tot 28°C
- opschroefbaar M30 x 1.5
- max. watertemperatuur 110°C

JAGA ADAPTER VOOR THERMOSTAATKOPPEN BIJ HYBRIDE INSTALLATIES

PATENT PENDING

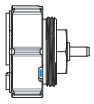

Ventiel vergrendeld - open voor koeling

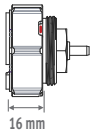

Ventiel thermostatisch geregeld met thermostaatkop voor verwarming

CODE	€
5090.1114	

Adapter voor het ombouwen van thermostaatventielen met thermostaatkop, om te voorkomen dat koudwatertoevoer in de zomer door de thermostaatkop afgesneden wordt

JAGA HEIMEIER THERMOSTAATKOP VERWARMEN ÉN KOELEN

wit RAL 9016

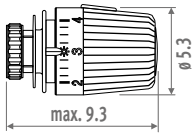

CODE		€
5090.1161	wit RAL 9016	92

- VT-score: 0.20
- hysteresis EN215: 0.15 K
- invloed van de watertemp. EN215: 0.35 K
- vloeistofvulling
- verwarmen regelbereik van 6 tot 28 °C + koelen
- vorstbeveiliging 6°C
- min. en max. temperatuurbegrenzing d.m.v. spaarclips
- opschroefbaar M30 x 1.5
- max. watertemperatuur 120°C.
- TELL-score (Thermostatic Efficiency Labelling) A

JAGA HEIMEIER THERMOSTAATKOP

wit RAL 9016

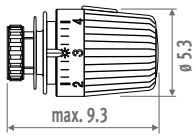

CODE		€
5090.1160	wit RAL 9016	56

- VT-score: 0.20
- hysteresis EN215: 0.15 K
- invloed van de watertemp. EN215: 0.35 K
- vloeistofvulling
- regelbereik van 6 tot 28 °C
- vorstbeveiliging 6°C
- min. en max. temperatuurbegrenzing d.m.v. spaarclips
- opschroefbaar M30 x 1.5
- max. watertemperatuur 120°C
- TELL-score (Thermostatic Efficiency Labelling)

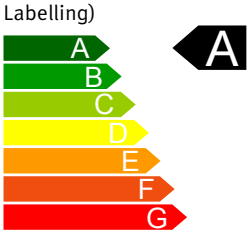

THERMO-ELEKTRISCHE MOTOR

24 VDC / 230 VAC*

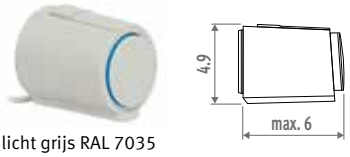

licht grijs RAL 7035

CODE		€
8727.0202	24 VDC	45
7990.4091	230 VAC*	45

* 230 VAC: bij vloerinbouw enkel monteren op de verdeler, nooit in de put !

- opschroefbaar M30 x 1.5, met klikbevestiging, geschikt voor alle Jaga ventielen
- met varistor ter bescherming tegen overspanningen
- met standindicator (open/dicht)
- kabellengte: 1 m
- max. watertemperatuur: 100°C
- isolatieklasse: IP 54 / III
- CE conform EN 60730

Bij wandinbouw kunnen alle Jaga ventielen in combinatie met thermo-elektrische motor worden gebruikt.

JAGA DANFOSS WANDTHERMOSTAAT

Schroefdraad M30, geschikt voor alle Jaga ventielen

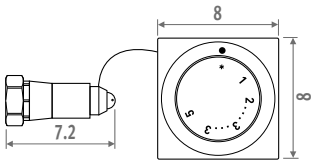

CODE		€
5090.1071	wit RAL 9010	153

- thermostaatkop met afstandbediening voor moeilijk te bereiken afsluiters
- lengte capillair: 2 m
- doorvoer capillair: min. 23 mm
- afstandsvoeler, capillair en bedieningsbalg zijn volledig met vloeistof gevuld
- vorstbeveiliging 7.5°C
- min. en max. T° begrenzing (6-28°C)
- max. watertemperatuur 120°

JAGA WANDTHERMOSTAAT

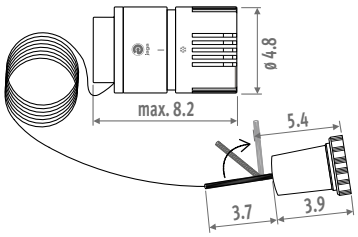

CODE		€
5090.1107	wit RAL 9016	139

- thermostaatkop met afstandbediening voor moeilijk te bereiken afsluiters
- lengte capillair: 2 m
- minimum binnendiameter buis voor doorvoer capillair: 18 mm
- vloeistofvulling
- vorstbeveiliging 6°C en regelbereik van 5 tot 26°C
- opschroefbaar M30 x 1.5
- max watertemperatuur 110°C

***Opgelet:** deze wandthermostaat alleen gebruiken in combinatie met bijgeleverd capillair van 2 meter lengte.*

DRUKVERLIEZEN

JAGA CROSSFLOW, JAGA H, JAGA, JAGA DUBBEL HAAKS, JAGA TOPVENTIEL

SET 25, 28, 29, 101, 102, 103, 104, 111, 112, 113, 114, 115, 116, 117, 118, 222, 225, 271, 272, 273

TWEEPIJP - STANDAARD KV

Voorinstelling	1	2	3	4	5	6	KvS
Kv: $m^3/u/\Delta P=1$ bar Kv (t = 2K)	0.1	0.2	0.3	0.4	0.5	0.6	0.8
	2-pijp						

Voorbeeld: Verwarmingslichaam 1 KW (Tabel ΔT=50)
ΔT = 10°C (75 - 65 = 10°C)
ΔP = 0.1 bar (over de installatie in te stellen)
Voorinstelling = 3

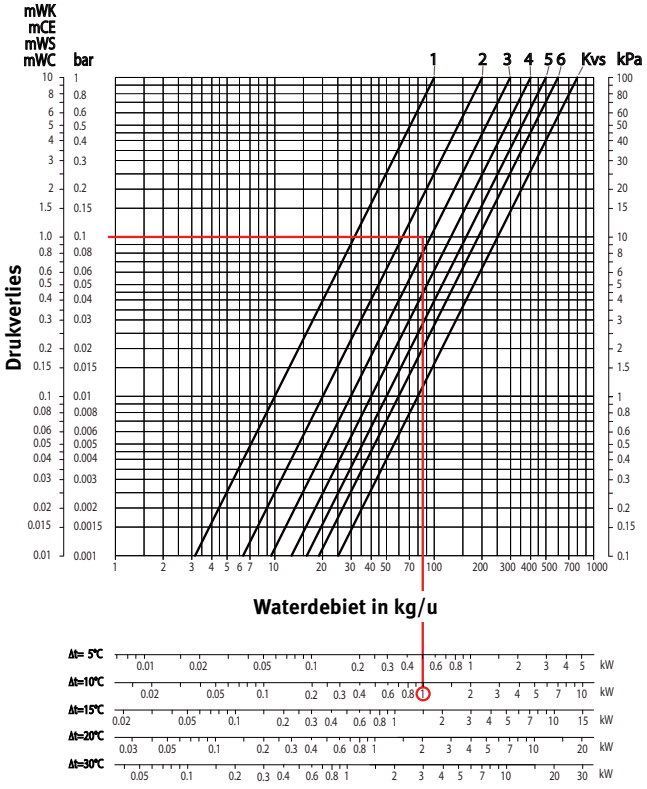

Technische gegevens
- max. watertemperatuur: 120°C
- max. bedrijfsdruk: 10 bar
- max. drukval: 0.6 bar i.v.m. geluidsniveau ref. ISO 3743

TWEEPIJP - KLEINE KV

Voorinstelling	1	2	3	4	5	6	KvS
Kv: $m^3/u/\Delta P=1$ bar Kv (t = 2K)	0.045	0.065	0.095	0.155	0.220	0.320	0.350
	2-pijp						

Voorbeeld: Verwarmingslichaam 1 kW (Tabel ΔT=50)
ΔT = 10°C (75 - 65 = 10°C)
ΔP = 0.1 bar (over de installatie in te stellen)
Voorinstelling = 6

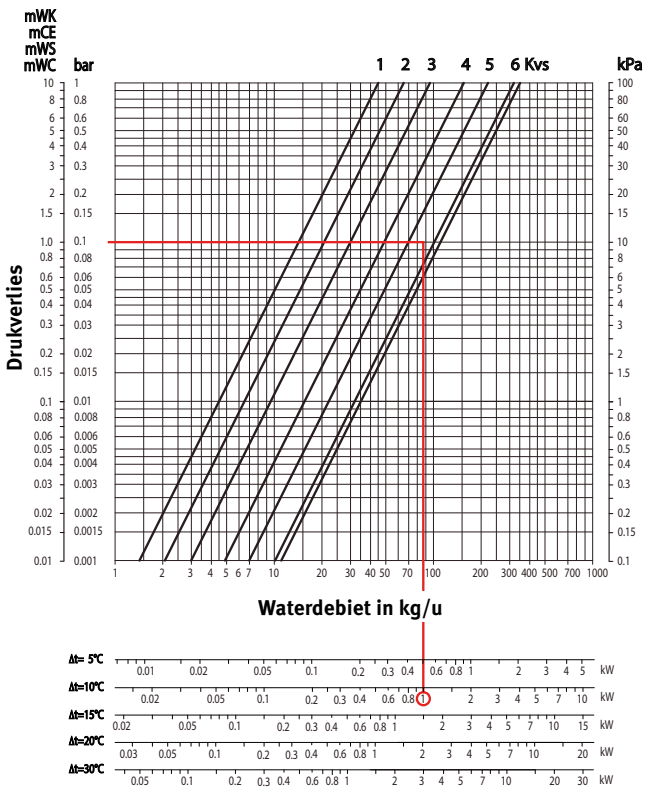

Technische gegevens
- max. watertemperatuur: 120°C
- max. bedrijfsdruk: 10 bar
- max. drukval: 0.6 bar i.v.m. geluidsniveau ref. ISO 3743

JAGA CROSSFLOW, JAGA H, JAGA 3/4" EC, JAGA 1/2", JAGA TOPVENTIEL

JAGA PRO & JAGA PRO HAAKS VENTIEL
SET 11, 12

TWEEPIJP

Voorinstelling	1	2	3	4	5	6	KVS
Kv: $m^3/u/\Delta P=1$ bar Kv (t = 2K)	0.07	0.16	0.32	0.44	0.51	0.60	1

Voorbeeld: Verwarmingslichaam 1.5 kW (Tabel ΔT=50)
ΔT = 10°C (75 - 65 = 10°C)
ΔP = 0.1 bar (over de installatie in te stellen)
Voorinstelling = 4

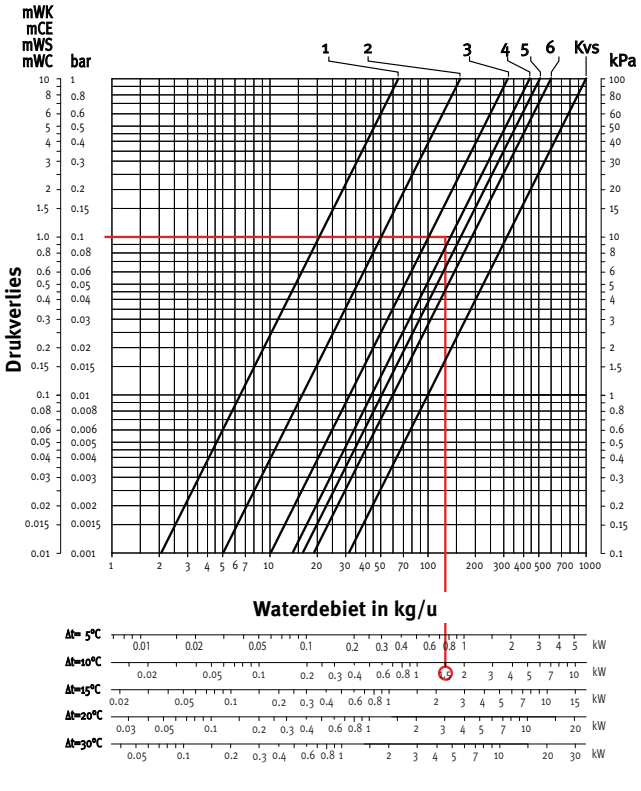

Technische gegevens
- max. watertemperatuur: 120°C
- max. bedrijfsdruk: 10 bar
- max. drukval: 0.6 bar i.v.m. geluidsniveau ref. ISO 3743

JAGA PRO & JAGA PRO HAAKS VENTIEL
SET 13, 14

EENPIJP

Regeling	I	II	III	IV	V	VI	VII	VIII	KVS
Fijnregeling	gesloten	¼	1	1½	2	3	4	open	open
Kv: $m^3/u/\Delta P=1$ bar Kv (t = 2K)	1.34	1.55	1.62	1.72	1.85	1.95	2.00	2.06	2.68
Radiatorvoeding %	0	13.4	17.3	21.9	27.4	31.3	32.8	35.1	50

Voorbeeld: 4 verwarmingslichamen van 1.5 kW = 6 kW (Tabel ΔT=50)
ΔT = 10°C (75 - 65 = 10°C)
ΔP = 0.1 bar (over het ventiel in te stellen)
Voorinstelling = 3

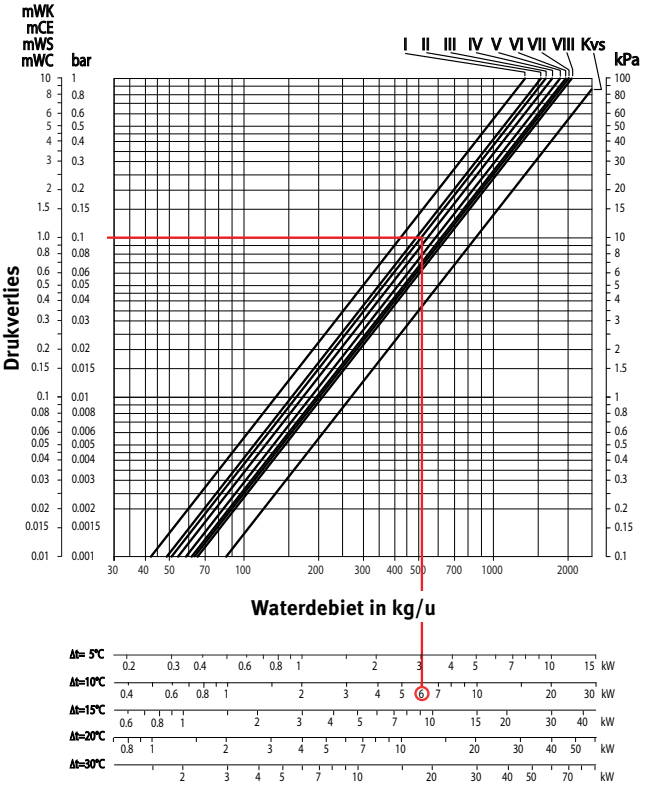

Technische gegevens
- max. watertemperatuur: 120°C
- max. bedrijfsdruk: 10 bar
- max. drukval: 0.6 bar i.v.m. geluidsniveau ref. ISO 3743

NOTITIES

NOTITIES

jaga
QUALITY
MADE IN BELGIUM

jaga

CLIMATE
DESIGNERS

Konvektco Nederland bv
De Meerheuvel 6
5221 EA Den Bosch

Tel.: +31 73 631 23 60
Fax: +31 73 631 23 71
www.jaga.nl
info@jaga.nl

Jaga N.V.
Verbindingslaan 16
B-3590 Diepenbeek

Tel.: +32 (0)11 29 41 11
Fax: +32 (0)11 32 35 78
info@jaga.com

Aangezien productontwikkeling een continu proces is, zijn alle vermelde gegevens onder voorbehoud van wijzigingen. Prijzen excl. BTW.
Prijzen geldig vanaf 1 juli 2022. Vervangt alle bestaande prijslijsten.

290622 - JAGA N.V.