jaga

CLIMATE DESIGNERS

Verwarmen

PANEL PLUS VRIJSTAAND € 2022.NL

€.NL 07/2022

jaga
CLIMATE DESIGNERS

PANEL PLUS VRIJSTAAND

Warmtepaneel zonder meer

Gestroomlijnd design. De Panel Plus radiatoren bieden door hun compactheid de ontwerper creatieve en plaatsbesparende mogelijkheden. De sobere vormgeving met standaard bovenrooster geeft de Panel Plus een rustige en kwalitatieve uitstraling. De Panel Plus is er als super-compact en solide vrijstaand model maar ook als horizontale of verticale wandradiator.

Horizontale uitvoering: zie pag. 68.
Verticale uitvoering: zie pag. 112.

PANEL PLUS VRIJSTAAND hoogte 18 cm, zandstraalgrijs 001

PANEL PLUS VRIJSTAAND

PANEL PLUS VRIJSTAAND

AFMETINGEN *(in cm)*

PANEL PLUS VRIJSTAAND

- *standaard aansluiting*
- *variante*

H	12	18	>18
B	7.5	10.0 > 13.0	12.0 > 17.0

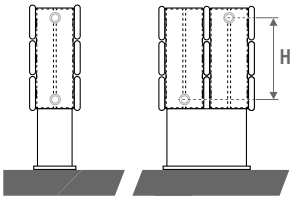

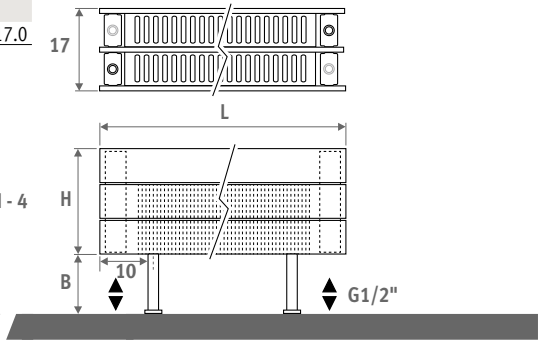

BANKRADIATOR

L	T	S*	V*
120	99.0	2	2
160	69.5	3	2
200	89.5	3	2
240	109.5	3	3
280	86.5	4	3

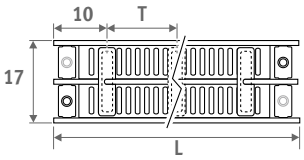

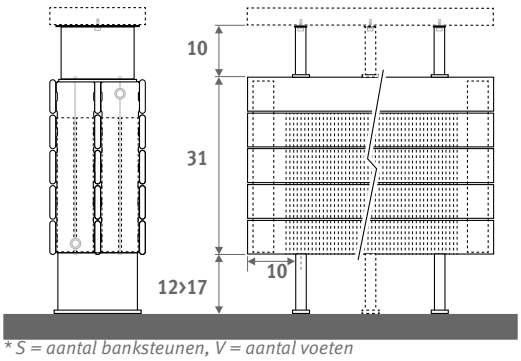

** S = aantal banksteunen, V = aantal voeten*

LEVERING

Standaard levering
- aansluiting 18 beneden
- standaard voeten voor montage op afgewerkte vloer
- gechromeerde ontluchter en dichte stop 1/2”
- voorgemonteerd afdekrooster

Levering bankradiator
- Panel Plus radiator type 34 vrijstaand
- bevestigingsset voor tablet (tablet niet inbegrepen)

KLEUREN

Milieuvriendelijk gelakt met krasvaste poedercoating met hoge UV-bestendigheid.
Standaard kleuren:
- verkeerswit RAL 9016 (333), satijnmat
- zandstraalgrijs (001), fine texture metallic
- off-black RAL 7021 (145) Soft touch: fijn gestructureerde matte lak, glansgraad < 10%

Andere kleuren: zie kleurenkaart.

AANSLUITING

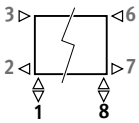

code:
1ste cijfer = aanvoer
2 de cijfer = retour

Standaardaansluiting:
code 18.
Aansluiting 18 of 81 mogelijk.

Zijaansluiting:
- enkelzijdig: code 32 of 67 i.p.v. 18
- overhoeks: code 37 of 62 i.p.v. 18

Eenpuntsaansluiting: Code 11 (links) of 88 (rechts) opgeven i.p.v. 18. Verticale verdeelpijp (ø 10 tot 12 mm) met een min. lengte van 100 mm en vervalring gebruiken.

AANSLUITSETS

Aansluitset naar de vloer Jaga Deco

Inclusief thermostaatkop en klemkoppelingen

set 34 Naar de vloer	€
CODE.JF2.AW.1...	**213**
CODE.JF2.AC.1...	**236**

code klemkoppeling invullen

Dunwandig metaal 15/1	**115**
Dunwandig metaal 16/1	**116**
Dunwandig metaal 18/1	**118**
VPE/ALU 16/2	**316**
VPE/ALU 18/2	**318**

Andere aansluitsets en klemkoppelingen

Zie hoofdstuk “Aansluitsets & Ventielen Eyecatchers” voor alle aansluitmogelijkheden en technische informatie.

Horizontale uitvoering: zie pag. 68.
Verticale uitvoering: zie pag. 112.

PANEL PLUS VRIJSTAAND

code	hoogte	lengte	type	kleur	aansl.
PPHF .	018	100	22 .	XXX	/18 /GR

kleurcode invullen

L	Type	Watt 75/65	Watt 55/45	€ st. kleur	€ andere
	H 018				
060	---	---	---	---	---
	---	---	---	---	---
080	---	---	---	---	---
	---	---	---	---	---
100	22	626	312	743	891
	34	1140	538	1146	1375
120	22	751	374	812	975
	34	1369	646	1262	1515
140	22	876	436	881	1057
	34	1597	754	1379	1655
160	22	1001	498	949	1139
	34	1825	862	1501	1801
180	22	1126	561	1017	1220
	34	2053	969	1616	1940
200	22	1252	623	1085	1301
	34	2281	1077	1730	2076
220	22	1377	686	1187	1424
	34	2509	1185	1882	2258
240	22	1502	748	1256	1507
	34	2737	1292	1998	2398
260	22	1627	810	1321	1585
	34	2965	1400	2116	2539
280	22	1752	872	1389	1667
	34	3193	1508	2232	2679
300	22	1877	935	1456	1748
	34	3421	1615	2346	2815

L	Type	Watt 75/65	Watt 55/45	€ st. kleur	€ andere
	H 024				
060	22	477	238	670	804
	34	875	413	1069	1283
080	22	636	317	753	904
	34	1166	551	1203	1444
100	22	794	395	836	1003
	34	1458	688	1338	1606
120	22	953	475	909	1091
	34	1749	826	1472	1767
140	22	1112	554	983	1180
	34	2041	964	1606	1928
160	22	1271	633	1058	1270
	34	2332	1101	1741	2089
180	22	1430	712	1134	1361
	34	2624	1239	1875	2250
200	22	1589	791	1206	1447
	34	2915	1376	2010	2411
220	22	1748	870	1315	1578
	34	3207	1514	2176	2611
240	22	1907	950	1392	1670
	34	3498	1652	2310	2772
260	22	2065	1028	1461	1754
	34	3790	1789	2445	2933
280	22	2224	1107	1536	1843
	34	4081	1927	2578	3094
300	22	2383	1187	1611	1933
	34	4373	2065	2713	3256

L	Type	Watt 75/65	Watt 55/45	€ st. kleur	€ andere
	H 031				
060	22	571	284	777	932
	34	1018	481	1222	1467
080	22	761	379	875	1050
	34	1357	641	1373	1647
100	22	951	474	974	1168
	34	1697	802	1525	1830
120	22	1142	569	1061	1273
	34	2036	962	1676	2011
140	22	1332	663	1160	1392
	34	2375	1122	1828	2193
160	22	1522	758	1252	1503
	34	2715	1283	1979	2375
180	22	1713	853	1345	1615
	34	3054	1443	2131	2557
200	22	1903	948	1439	1727
	34	3393	1603	2282	2739
220	22	2093	1042	1566	1879
	34	3733	1763	2465	2958
240	22	2283	1137	1660	1992
	34	4072	1924	2616	3140
260	22	2474	1232	1750	2100
	34	4411	2084	2768	3322
280	22	2664	1327	1843	2212
	34	4751	2244	2919	3503
300	22	2854	1421	1936	2323
	34	5090	2404	3072	3686

EN442 afgifte bij 20°C

Panel Plus vrijstaand is verkrijgbaar van hoogte 6 cm tot 31cm, van lengte 060 cm tot 460 cm. Zie: www.jaga.nl

PANEL PLUS BANKRADIATOR

Tablet niet inbegrepen

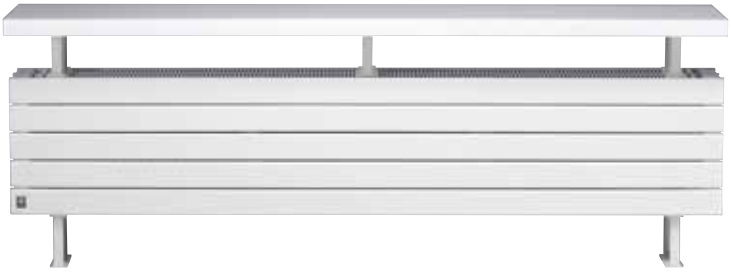

code	hoogte	lengte	type	kleur	aansl.
PPHF .	031	120	34 .	XXX	/18 /BE

kleurcode invullen

L	Type	Watt 75/65	Watt 55/45	€ st. kleur	€ andere
	H 031				
120	34	2199	1149	1761	2113
160	34	2932	1532	2097	2516
200	34	3665	1915	2400	2879
240	34	4398	2298	2734	3281
280	34	5131	2681	3070	3684

Tablet niet inbegrepen *EN442 afgifte bij 20°C*

NOTITIES

NOTITIES

jaga
QUALITY
MADE IN BELGIUM

jaga

CLIMATE
DESIGNERS

Konvektco Nederland bv
De Meerheuvel 6
5221 EA Den Bosch

Tel.: +31 73 631 23 60
Fax: +31 73 631 23 71
www.jaga.nl
info@jaga.nl

Jaga N.V.
Verbindingslaan 16
B-3590 Diepenbeek

Tel.: +32 (0)11 29 41 11
Fax: +32 (0)11 32 35 78
info@jaga.com

Aangezien productontwikkeling een continu proces is, zijn alle vermelde gegevens onder voorbehoud van wijzigingen. Prijzen excl. BTW.
Prijzen geldig vanaf 1 juli 2022. Vervangt alle bestaande prijslijsten.

290622 - JAGA N.V.